SPHERA
DOCCE & ACCESSORI

Codice articolo.:DV3800
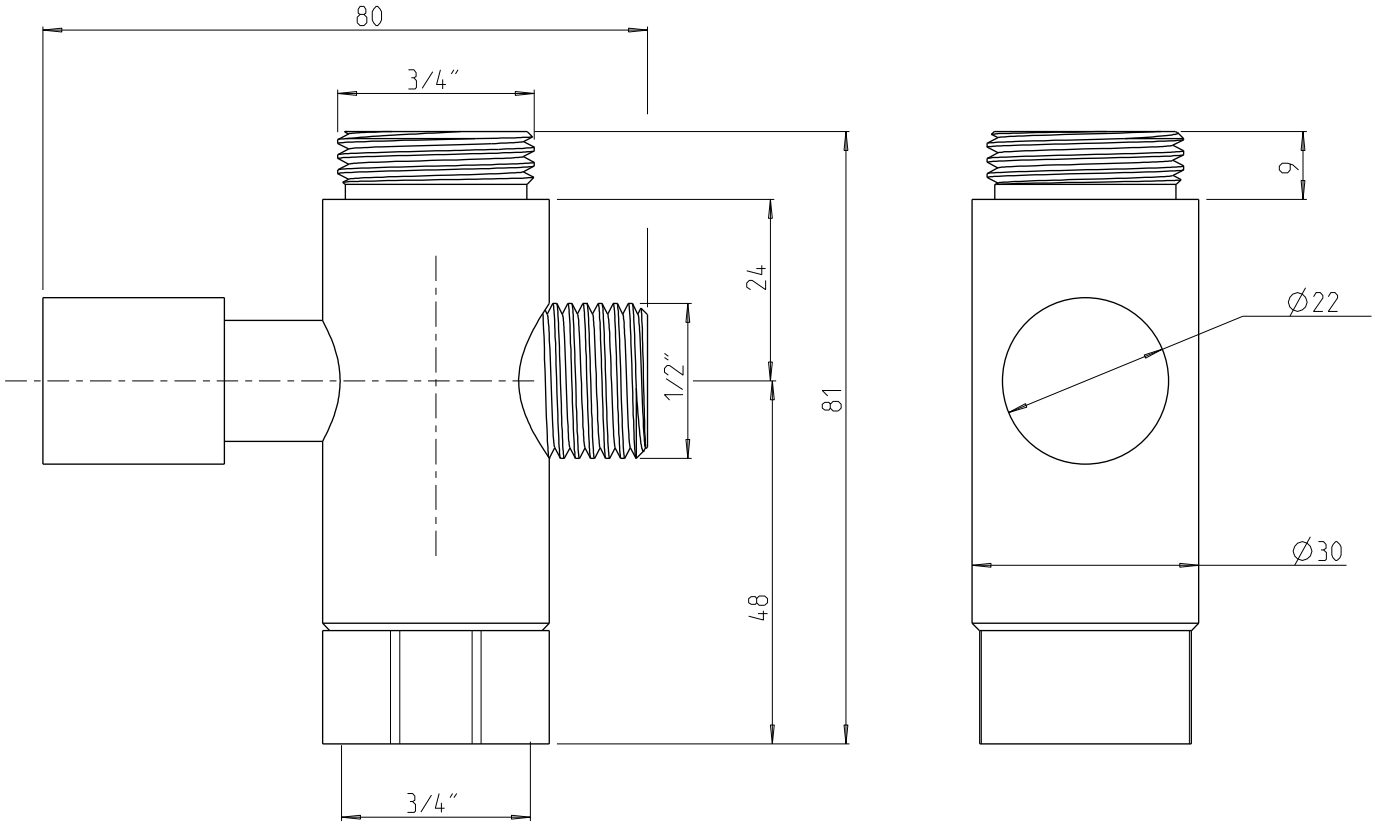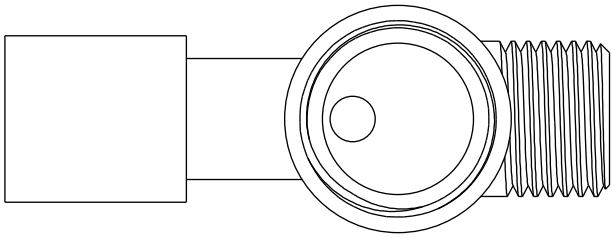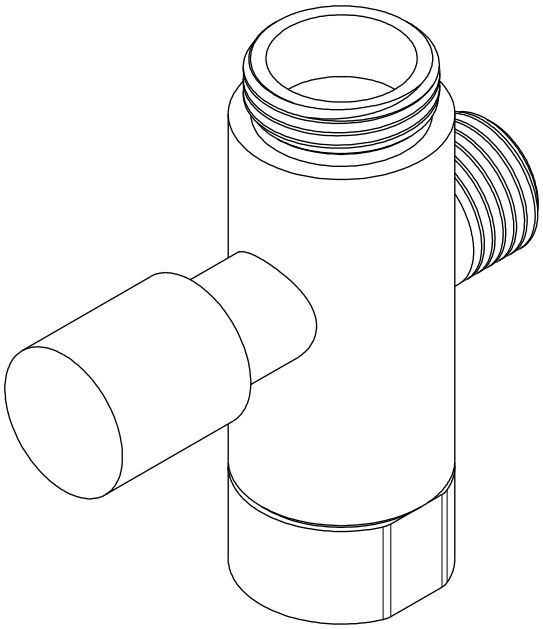
Deviatore in ottone 3/4"M x 3/4"F x 1/2"M